Alle Rechte vorbehalten/ *All rights reserved*

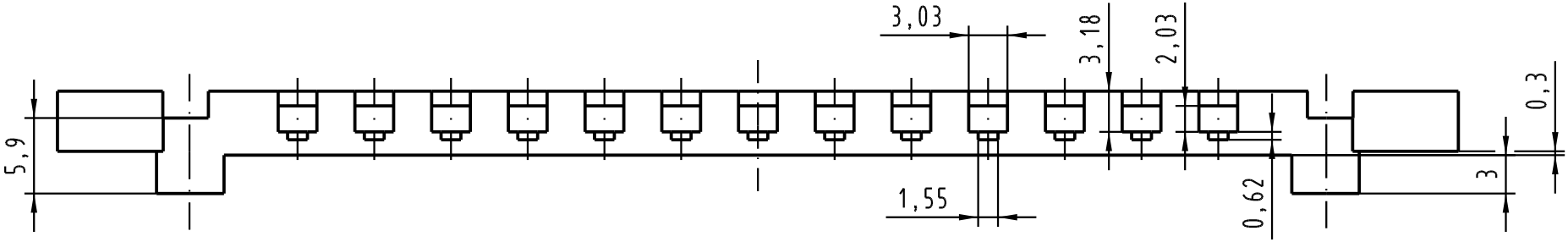

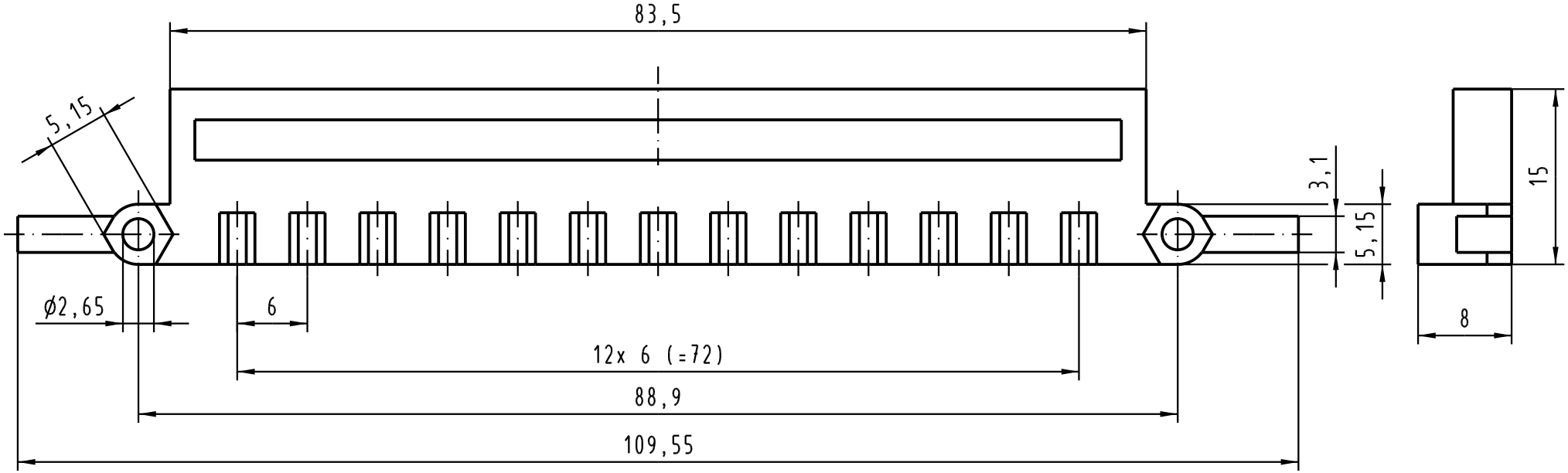

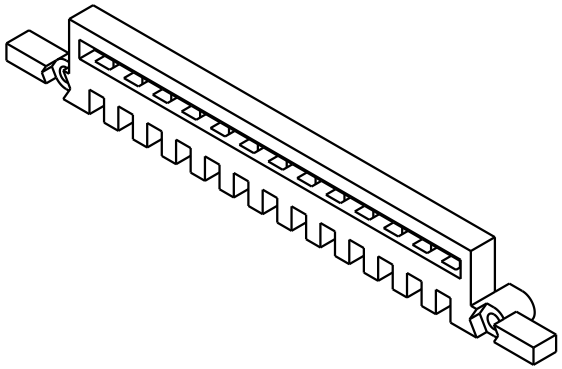

All Dimensions in mm
Original Size DIN A 4

Techn. Character.

Nicht tolerierte Maße/ *Free size tolerances*

	Dat.	Name	Maßstab/*Scale*
Detail.	23.08.04	Hage.	2 : 1
Insp.	23.08.04	Sch.	
Stand.			

Codierteil D20 für Messerleisten metallisiert (Oberfläche: Ni)
code comb D20 for male connectors metallised (surface: Ni)

Mod.	Dat.	Name
32199		

HARTING Electronics GmbH & Co. KG
D-32339 ESPELKAMP

TB 09 06 900 9985

Blatt/ *page*

Sub.