RoHS&REACH

ECN NO.	DESCRIPTION	DATE
A-0	更新页面	2021.9.18

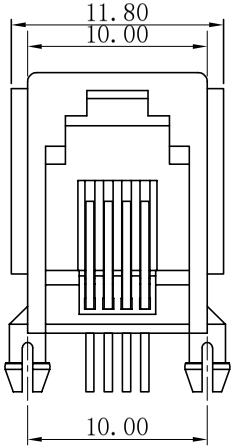

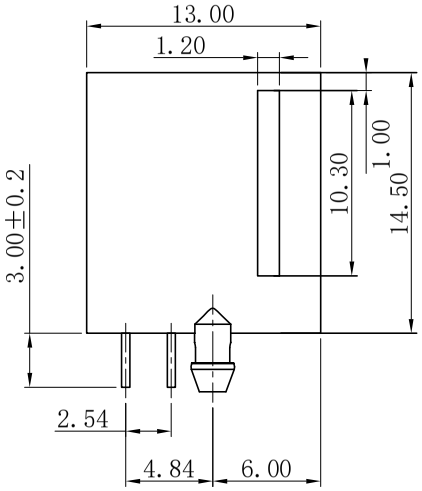

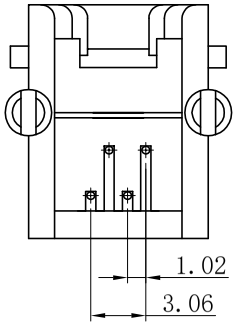

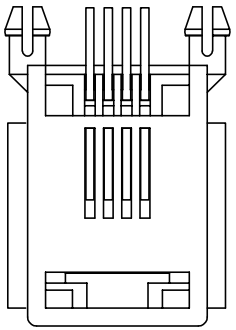

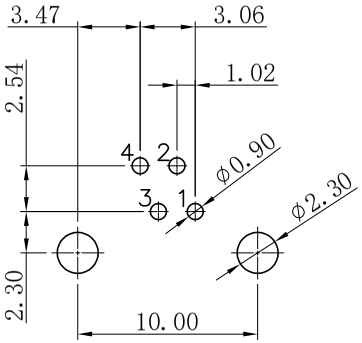

PCB LAYOUT
(Top View)

材料Material:

1. 外壳材质：PBT,PA46(UL 94V-0)
   Housing Material: PBT,PA46(UL 94V-0)
2. 触点材料：圆针直径0.46mm磷青铜；镀镍后镀金
   Contact Material: Round Pins-0.46mm Diameter
   Phosphor Bronze;
   Gold Plating Over Nickel

电气Electrical

1. 额定电压：125伏
   Voltage Rating : 125 V Rms
2. 额定电流：1.5安培
   Current Rating: 1.5 AMP
3. 接触电阻：最大30毫欧
   Contact Resistance: 30 Milliohms MaX
4. 绝缘电阻：500V下，绝缘最小500兆欧
   Insulation Resistance: 500 megohms min @500V
5. 绝缘耐压：60Hz 1000V下，1分钟
   Dielectric Withstanding
   Resistance: 1000V Rms 60Hz. 1Min
6. 耐久：插拔750次以上
   Durability: 750 Cycles Min
7. 工作温度：-40℃～+85℃
   Operation Temperature: -40℃～+85℃

5501 - X X X X X X X X X

Positions	Contacts	Shield	High	Panel	Gap	Plastic	Color	Gold Plating
4	2 or 4	0-w/0 Shield 1-w/Shield	1-H=13 2-H=15 3-H=11.5	0-w/0 Panel 1-w/ Panel	0-w/0 Gap 1-w/ Gap	1-PBT 2-PA46 3-Other	1-Black 2-Gray 3-Other	1-G/Fu" 2-1u" 3-3u" 4-6u" 5-15u" 6-30u" 7-Other

未注公差			设计	X.C.S	比例	1：1
尺寸标注	公差 长度	公差 角度	审核	Z.J.G	单位	mm
X.	±0.25	±2.0°	批准	D.X.B	图幅	A4
.X	±0.20	±1.5°	角法		版本	A-0
.XX	±0.15	±1.0°			图数	第1页 共1页
.XXX	±0.10	±0.5°				

恒连电子科技有限公司
EVERCOM ELECTRONIC TECHNOLOGY CO.,LTD
http://www.chinarj45.com

产品型号	5501 13mm 4P4C 有边	
产品编号	5501-440111XXX	图纸编号